Safety Door : Demo Kit

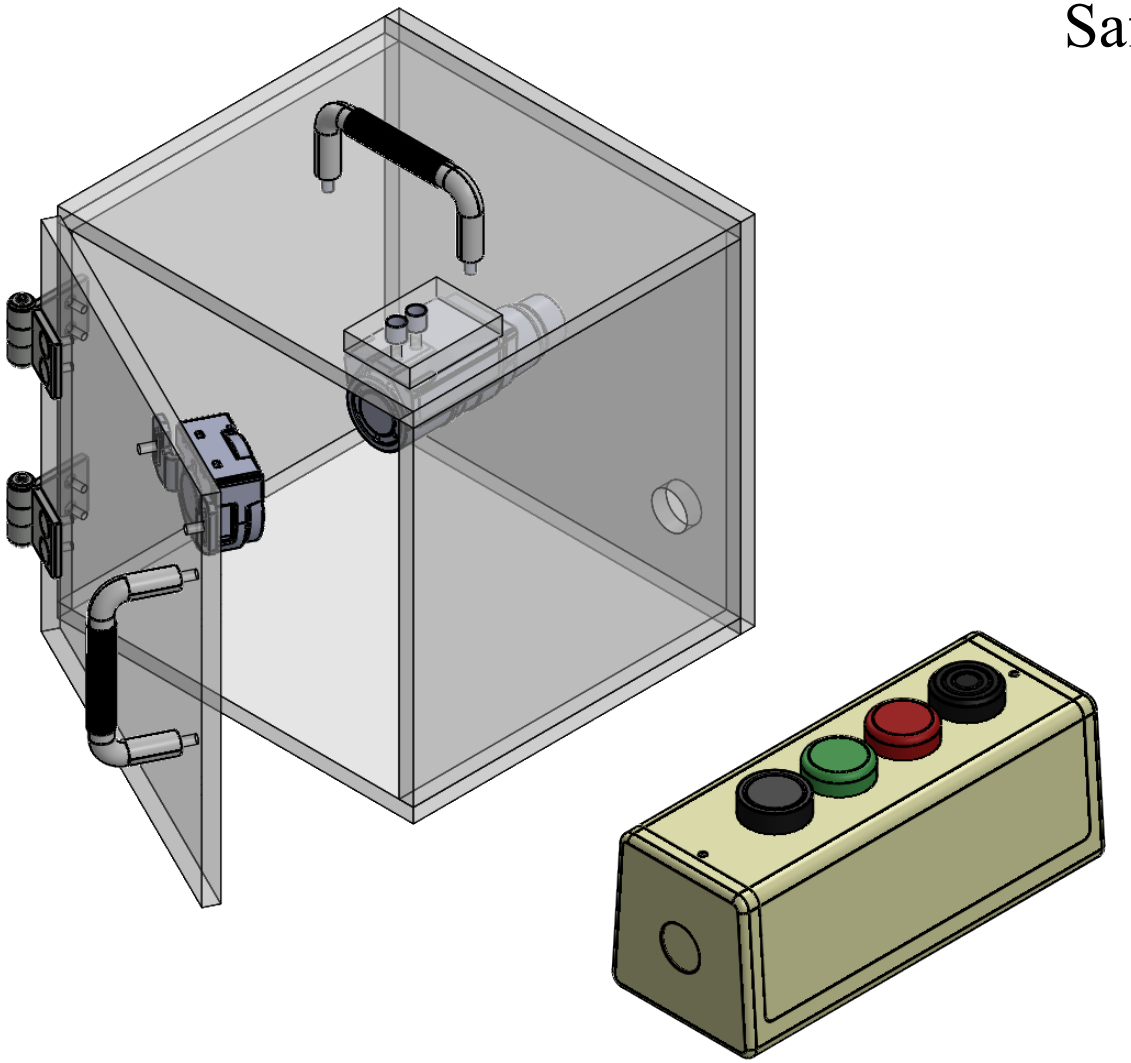

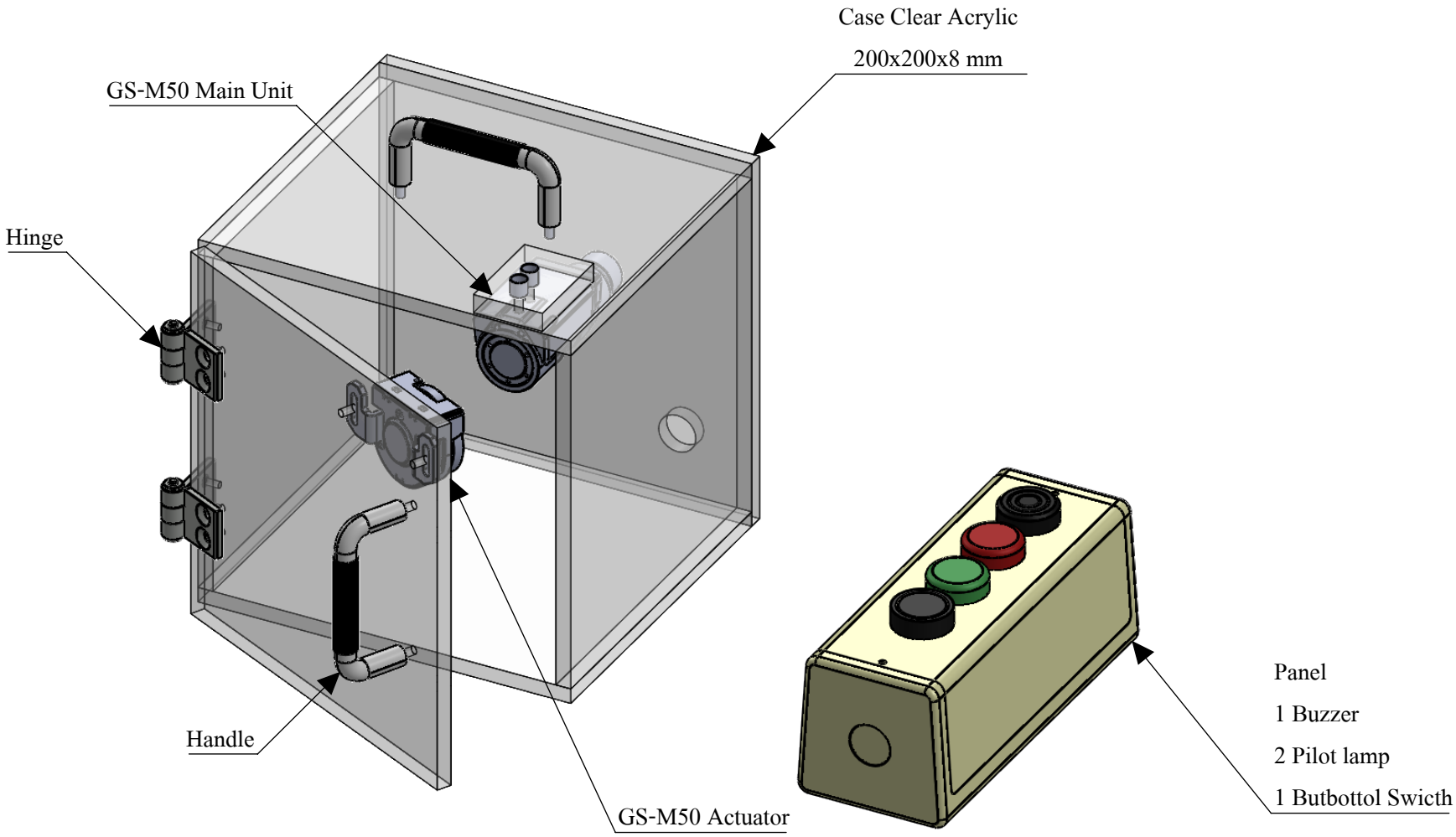
Case Clear Acrylic
200x200x8 mm
GS-M50 Main Unit
Hinge
Handle
GS-M50 Actuator
Panel
1 Buzzer
2 Pilot lamp
1 Butbottol Swicth

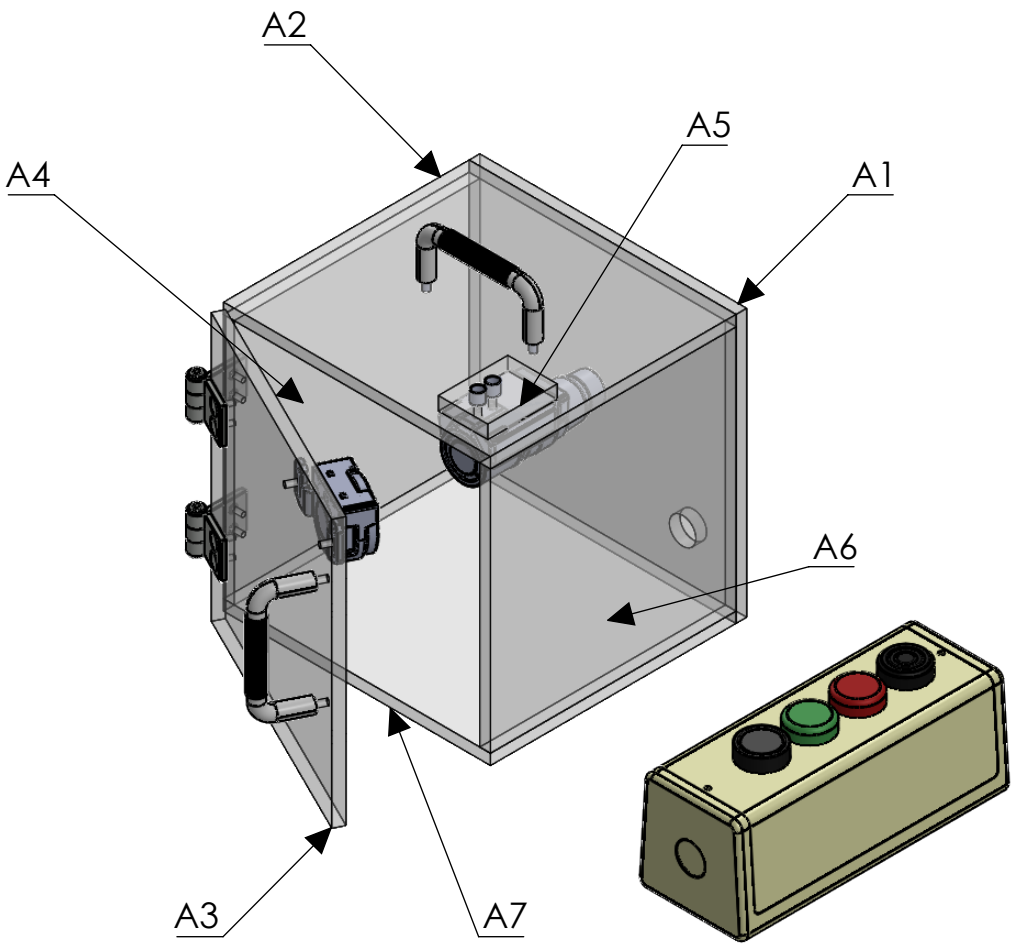
A2
A5
A4
A1
A6
A3
A7

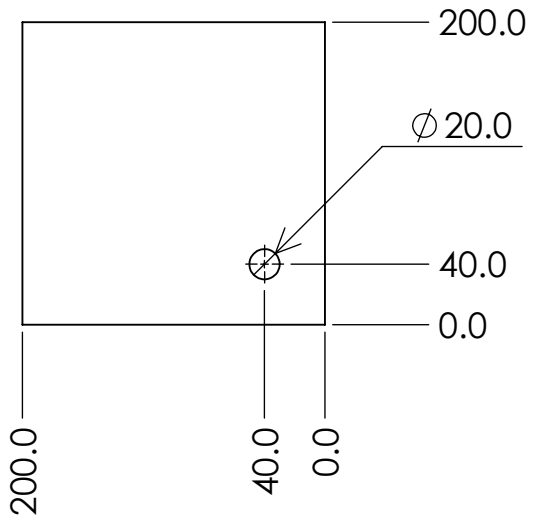

A1 Thk. =8 mm.

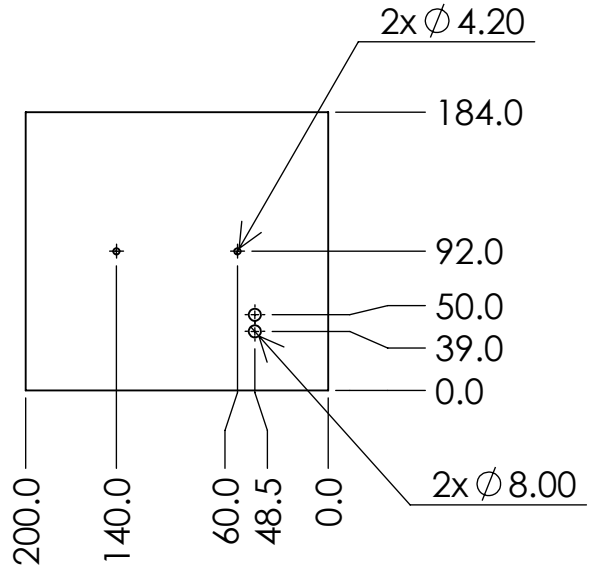

A2 Thk. =8 mm.

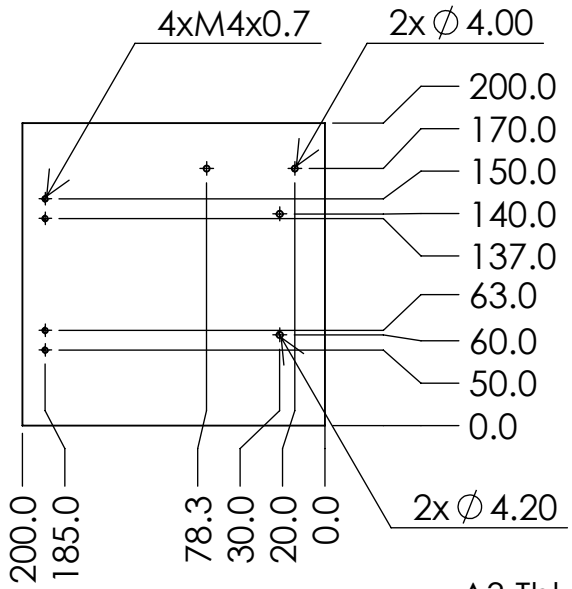

A3 Thk. =8 mm.

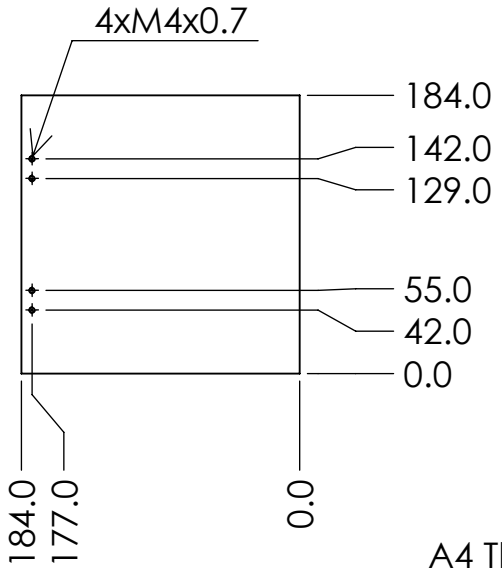

A4 Thk. =8 mm.

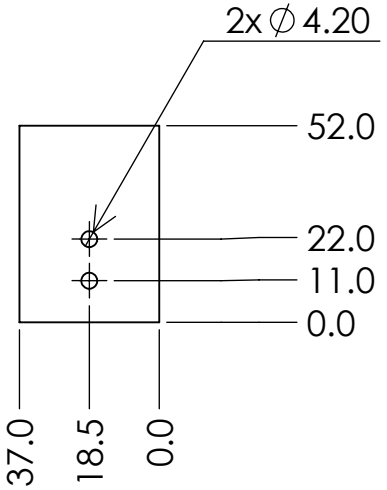

A5 Thk. =10 mm.

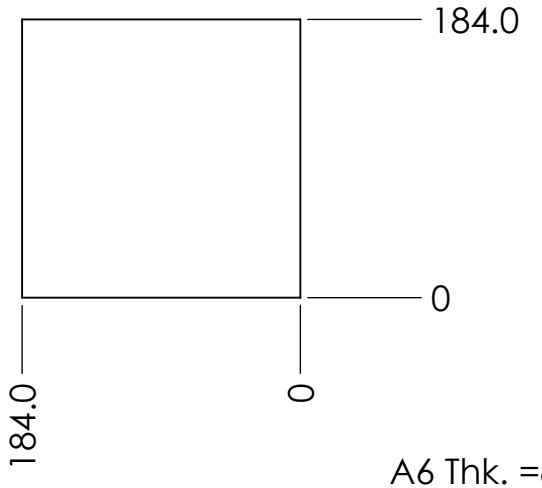

A6 Thk. =8 mm.

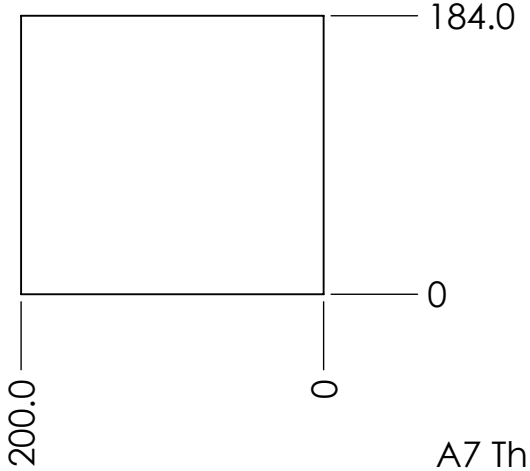

A7 Thk. =8 mm.

อะคิลิกใส (ตัดประกอบตามแบบ)

A1 = 1 แผ่น

A2 = 1แผ่น

A3 = 1แผ่น

A4 = 1แผ่น

A5 = 1แผ่น

A6 = 1แผ่น

A7 = 1แผ่น